FUXTEC

Manuale originale di istruzioni

Tagliaerba 20 Volt FX-E1RM20

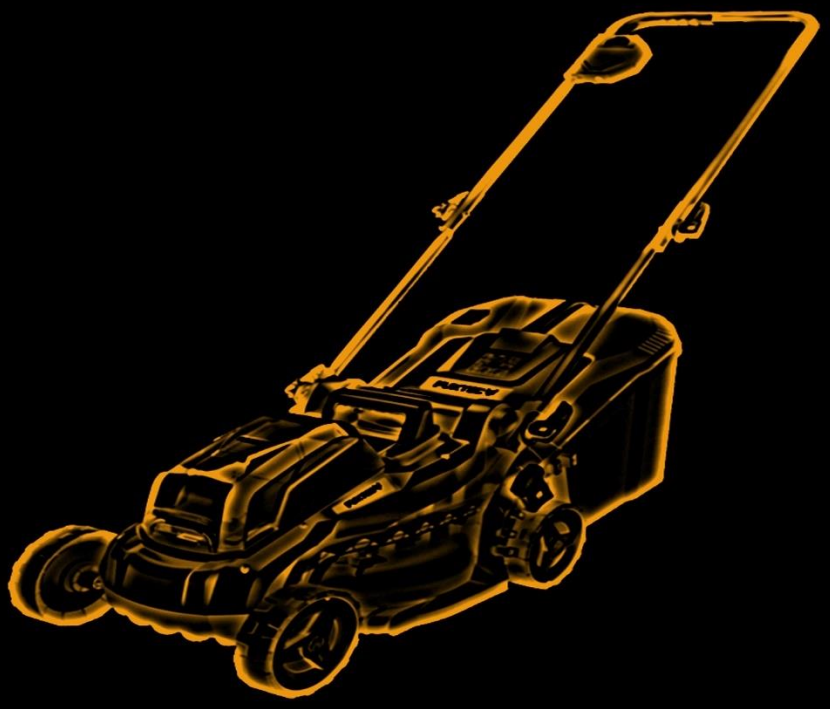

ATTENZIONE: prima dell'utilizzo leggere attentamente le istruzioni per l'uso contenenti tutte le informazioni principali e le disposizioni di sicurezza che devono essere seguite per un corretto utilizzo di questo apparecchio.

FUXTEC GmbH
KAPPSTR.69 , 71083 HERRENBERG - GÜLTSTEIN , GERMANY

Contenuto

Introduzione e sicurezza.....**Errore. Il segnalibro non è definito.**
Uso previsto.....**Errore. Il segnalibro non è definito.**
Disposizioni generali di sicurezza per gli elettroutensili .....**Errore. Il segnalibro non è definito.**
Sicurezza sul luogo di lavoro .....**Errore. Il segnalibro non è definito.**
Sicurezza elettrica.....**Errore. Il segnalibro non è definito.**
Sicurezza personale .....**Errore. Il segnalibro non è definito.**
Uso e trattamento dell'elettroutensile .....**Errore. Il segnalibro non è definito.**
Uso e trattamento dell'apparecchio a batteria.....**Errore. Il segnalibro non è definito.**
Disposizioni di sicurezza per tagliaerba.....**Errore. Il segnalibro non è definito.**
Disposizioni generali di sicurezza .....**Errore. Il segnalibro non è definito.**
Prima dell‘uso.....**Errore. Il segnalibro non è definito.**
Durante l‘utilizzo .....**Errore. Il segnalibro non è definito.**
Dopo l‘uso.....**Errore. Il segnalibro non è definito.**
Disposizioni di sicurezza per il caricabatterie.....**Errore. Il segnalibro non è definito.**
Disposizioni di sicurezza per le batterie agli ioni di litio.....**Errore. Il segnalibro non è definito.**
Presentazione 10
Accensione/spegnimento del dispositivo.....**Errore. Il segnalibro non è definito.**
Indicazioni operative .....**Errore. Il segnalibro non è definito.**
Consigli per la cura del prato.....**Errore. Il segnalibro non è definito.**
Smaltimento .....**Errore. Il segnalibro non è definito.**
Dati tecnici.....**Errore. Il segnalibro non è definito.**
Dichiarazione di conformità / Declaration of Conformity 18

Introduzione e sicurezza

É fatto divieto a bambini e a chiunque non abbia familiarità con le seguenti istruzioni di utilizzare l’attrezzo da giardino. Si raccomanda la sorveglianza dei bambini per assicurarsi che non utilizzino il dispositivo a scopo di gioco.

Uso previsto

Questo apparecchio da giardino è destinato esclusivamente all’uso privato per il taglio d’erba.

L‘apparecchio deve essere utilizzato secondo le istruzioni e le disposizioni di sicurezza contenute in questo manuale. Qualsiasi altro uso non è previsto. L’utilizzo improprio comporta l'annullamento della garanzia e l’esclusione di qualsiasi tipo di responsabilità da parte del produttore. L'utilizzatore risponde di tutti i danni a terzi e alle loro proprietà. Utilizzare l’apparecchio solo nelle condizioni tecniche previste e fornite dal produttore. Modifiche personali all‘apparecchio escludono la responsabilità del produttore per eventuali danni conseguenti.

Disposizioni generali di sicurezza per gli elettroutensili

ATTENZIONE!
Leggere tutte le istruzioni e le disposizioni di sicurezza. La mancata osservanza delle istruzioni e delle disposizioni di sicurezza può provocare scosse elettriche, incendi e/o lesioni gravi.
Conservare tutte le istruzioni e le disposizioni di sicurezza per un utilizzo futuro.
Il termine elettroutensile utilizzato nelle disposizioni di sicurezza si riferisce agli elettroutensili che funzionano con alimentazione elettrica (con cavo di alimentazione) e a quelli alimentati a batteria (senza cavo di alimentazione).

Sicurezza sul luogo di lavoro

- Mantenere l'area di lavoro pulita e ben illuminata. Disordine o aree di lavoro non illuminate possono causare incidenti.

- Non lavorare con l’elettroutensile in aree caratterizzate da rischio esplosione in cui siano presenti liquidi, gas o polveri infiammabili. Gli elettroutensili generano scintille che possono far infiammare polveri o vapori.

- Tenere a distanza bambini e altre persone durante l'uso dell’elettroutensile. La distrazione può essere causa di perdita di controllo dell'apparecchio.

Sicurezza elettrica

- La spina dell'elettroutensile deve essere compatibile con la relativa presa. La spina non deve essere modificata in alcun modo. Non utilizzare adattatori insieme a elettroutensili con messa a terra. Spine non modificate e prese idonee riducono il rischio di scosse elettriche.

- Evitare il contatto fisico con strumenti e superfici dotate di messa a terra come tubi, impianti di riscaldamento, stufe e frigoriferi. Sussiste rischio più elevato di scosse elettriche se il corpo risulta a stretto contatto con il terreno.

- Tenere gli elettroutensili al riparo da pioggia o umidità. Infiltrazioni d'acqua in un elettroutensile aumentano il rischio di scosse elettriche.

- Non utilizzare in modo improprio il cavo di alimentazione, ad esempio per trasportare l'elettroutensile, appenderlo o per estrarre la spina dalla presa. Tenere il cavo al riparo da fonti di calore, olio, spigoli vivi o parti in movimento. Cavi danneggiati o aggrovigliati aumentano il rischio di scosse elettriche.

- In caso di utilizzo di un elettroutensile all'aperto, fare ricorso solo a prolunghe adatte anche ad uso esterno. L'utilizzo di un cavo di prolunga adeguato riduce il rischio di scosse elettriche.

- In caso di utilizzo di un elettroutensile all'aperto, fare ricorso solo a prolunghe adatte anche ad uso esterno. L'utilizzo di un cavo di prolunga adeguato riduce il rischio di scosse elettriche.

Sicurezza personale

- Prestare attenzione a ciò che si sta svolgendo e agire con criterio nell'utilizzo di un elettroutensile. Non usare elettroutensili in caso di stanchezza o se si è sotto l'effetto di droghe, alcool o farmaci. Un momento di disattenzione durante l'utilizzo dell'elettroutensile può provocare gravi lesioni.

- Indossare dispositivi di protezione individuale e sempre occhiali protettivi. Indossare dispositivi di protezione personale come maschera antipolvere, scarpe di sicurezza antiscivolo, casco protettivo o protezioni acustiche, a seconda del tipo e dell'utilizzo dell'elettroutensile, riduce il rischio di lesioni.

- Evitare l'avvio involontario. Assicurarsi che l'elettroutensile sia spento prima di collegarlo alla presa elettrica e/o alla batteria e prima di sollevarlo o sorreggerlo. Possono essere causa di incidente il trasporto dell'elettroutensile effettuato ponendo il dito sul pulsante di accensione o il collegamento del dispositivo in funzione alla presa di alimentazione.

- Rimuovere strumenti di regolazione o chiavi inglesi prima di accendere l'elettroutensile. Un attrezzo o una chiave che si trova in una parte in movimento dell'apparecchio può causare lesioni.

- Evitare posture scorrette. Fare in modo di avere stabilità e mantenere sempre l'equilibrio. Ciò permette di controllare meglio l’elettroutensile in situazioni impreviste.

- Indossare indumenti adatti. Non indossare abiti larghi o gioielli. Tenere i capelli, gli indumenti e i guanti lontano dalle parti in movimento. Indumenti larghi, gioielli o capelli lunghi possono rimanere impigliati nelle parti in movimento.

Uso e trattamento dell'elettroutensile

- Non sovraccaricare il dispositivo. Utilizzare l’elettroutensile adatto al lavoro da svolgere. Un elettroutensile adeguato al tipo di lavoro da eseguire permette di lavorare più efficacemente e in sicurezza.

- Non utilizzare un elettroutensile avente pulsante di accensione difettoso. Un elettroutensile che non può essere più acceso o spento è pericoloso e deve essere riparato.

- Scollegare il cavo di alimentazione e/o rimuovere la batteria prima di effettuare qualsiasi regolazione dell'unità, cambiare gli accessori o riporre il dispositivo. Queste precauzioni impediscono l'avvio accidentale dell’elettroutensile.

- Tenere gli elettroutensili inutilizzati fuori dalla portata dei bambini. Non consentire l'utilizzo dell'apparecchio a persone che non hanno familiarità con lo stesso o che non hanno letto le istruzioni. Gli elettroutensili sono pericolosi se utilizzati da persone inesperte.

- Effettuare un’adeguata manutenzione degli elettroutensili. Verificare che le parti mobili funzionino correttamente e non si inceppino, che non siano rotte o danneggiate, in modo da garantire che la funzionalità dell’elettroutensile non venga compromessa. Far riparare le parti danneggiate prima di utilizzare l'apparecchio. Molti incidenti sono causati da elettroutensili sottoposti a scarsa manutenzione.

- Mantenere i dispositivi di taglio affilati e puliti. Un'attenta manutenzione e affilatura degli stessi riduce la probabilità di inceppamenti e ne consente un miglior utilizzo.

- Utilizzare l‘elettroutensile, accessori, strumenti, ecc. secondo queste istruzioni. Tenere conto delle condizioni di lavoro e della tipologia di impiego. L'uso di elettroutensili per attività diverse da quelle previste può rappresentare un pericolo.

Uso e trattamento dell'apparecchio a batteria

- Caricare le batterie solo con caricabatterie raccomandati dal produttore. L'impiego di un caricabatterie adatto solo ad un tipo specifico di batteria, determina un rischio di incendio, se utilizzato con batterie diverse.

- Utilizzare solo le batterie previste specificatamente per gli elettroutensili. L'uso di altre batterie può comportare il rischio di lesioni e di incendio.

- Tenere la batteria inutilizzata lontano da graffette, monete, chiavi, chiodi, viti o altri piccoli oggetti metallici che possono fare contatto. Il cortocircuito tra i contatti della batteria può causare ustioni o incendi.

- Può verificarsi una fuoriuscita di liquido dalla batteria se la stessa viene utilizzata in modo non corretto. Evitare il contatto con il liquido fuoriuscito. In caso di contatto accidentale, sciacquare con acqua. Se il liquido entra in contatto con gli occhi ricorrere a cure mediche. La fuoriuscita di liquido dalla batteria può causare irritazioni cutanee o ustioni.

Disposizioni di sicurezza per tagliaerba

Disposizioni generali di sicurezza

- Per la propria sicurezza e quella altrui, leggere questo manuale e le relative disposizioni di sicurezza prima di utilizzare il dispositivo. Conservare le istruzioni per l'uso e le relative disposizioni di sicurezza per gli utilizzi futuri, avendole sempre disponibili.

- In caso di cambio di proprietario, allegare le istruzioni d'uso al dispositivo.

- Le persone che utilizzano il dispositivo non devono essere sotto l'effetto di sostanze stupefacenti (es. alcool, droghe o medicinali).

- Utilizzare il dispositivo secondo le condizioni tecniche prescritte e fornite dal produttore.
Modifiche personali all'apparecchio escludono la responsabilità del produttore per eventuali danni conseguenti.

- Utilizzare il dispositivo solo in presenza di luce diurna o buona illuminazione artificiale.

- Utilizzare l'apparecchio solo in condizioni di umidità assente. Tenerlo al riparo da pioggia o umidità. Infiltrazioni d'acqua nell'apparecchio aumentano il rischio di scosse elettriche.

- Spegnere il dispositivo e rimuovere la batteria al verificarsi degli eventi di seguito riportati:
  - se il dispositivo viene lasciato incustodito;
  - prima del controllo, della pulizia o di altri lavori sull'apparecchio;
  - se il dispositivo inizia a vibrare eccessivamente.

Prima dell‘uso

- Familiarizzare con il tagliaerba, con le sue funzioni e i suoi comandi prima di iniziare ad utilizzarlo.

- Prima della messa in funzione controllare che l'unità non presenti segni di usura o danni dovuti ad un precedente urto o impatto.

- Non utilizzare un dispositivo il cui interruttore sia difettoso e non possa più essere acceso o spento.

- Controllare che tutti i dadi, i bulloni e le viti siano ben stretti per garantire un funzionamento sicuro dell'unità.

- Non utilizzare mai un apparecchio con parti danneggiate o mancanti. Farle riparare o, se necessario, farle sostituire da un tecnico qualificato o da un'officina specializzata.

- Quando si lavora con o sull'apparecchio, indossare sempre scarpe robuste, pantaloni lunghi e i dispositivi di protezione individuale adeguati (occhiali di sicurezza, protezioni acustiche, guanti da lavoro antiscivolo, ecc.). L'uso di dispositivi di protezione individuale riduce il rischio di lesioni.

Durante l‘utilizzo

Non azionare il dispositivo se nelle immediate vicinanze si trovano persone (soprattutto bambini) o animali. Assicurarsi che i bambini non utilizzino l’apparecchio a scopo di gioco.
Interrompere il lavoro se si rileva la presenza di persone (soprattutto bambini) o animali domestici nelle vicinanze.
Lavorare su pendii ripidi può risultare pericoloso. Assicurarsi di avere un buon equilibrio e falciare l’erba lentamente. Falciare l’erba in maniera uniforme senza eccessivi cambi di direzione. Prestare particolare attenzione ai cambi di direzione, in quanto sussiste pericolo di ribaltamento!
Non falciare l’erba su pendii ripidi. Prestare particolare attenzione quando si procede all’indietro durante il taglio tirando il tagliaerba verso di sé.
Non inclinare il tagliaerba quando si accende il motore.
Mantenere le dovute distanze di sicurezza, come indicato sul telaio.
Non avviare il motore prima che i piedi si trovino a distanza di sicurezza dalla lama di taglio. Fare attenzione a non toccare la lama di taglio rotante. Spegnere il tagliaerba prima di ribaltare o trasportare lo stesso, ad es. su prati o su sentieri. Non manovrare mai il tagliaerba su ghiaia con il motore in funzione, in quanto vi è il rischio di essere colpiti da pietre!
Prima di sollevare o trasportare il tagliaerba, spegnere il motore, rimuovere la chiave di sicurezza e attendere l’arresto della lama di taglio.
Non regolare l'altezza di taglio prima che il motore sia spento e la lama di taglio non si sia arrestata. Non aprire mai il portello di scarico mentre il motore è in funzione. Prima di rimuovere il sacco di raccolta, spegnere il motore e attendere che la lama di taglio si sia fermata. Dopo aver svuotato il sacco di raccolta, riagganciarlo con cura e assicurarsi che sia saldamente fissato al tagliaerba. Se possibile, non falciare l'erba umida. Non lavorare con l’attrezzo da giardino in aree caratterizzate da rischio esplosione in cui siano presenti liquidi, gas o polveri infiammabili. Non lasciare mai l'apparecchio incustodito durante le interruzioni del lavoro e conservarlo in un luogo sicuro.

Dopo l'uso

Spegnere il dispositivo, rimuovere la batteria, quindi collocare il dispositivo in un luogo sicuro.
Conservare il dispositivo fuori dalla portata dei bambini. Assicurarsi che le prese di ventilazione dell'apparecchio siano libere da sporcizia.
Verificare che tutti i dadi, i bulloni e le viti siano serrate per garantire condizioni di lavoro sicure del tagliaerba.
Controllare frequentemente la presenza di danni o segni di usura sul sacco di raccolta.
Utilizzare solo la lama di taglio specifica per questo tagliaerba.
Si prega di seguire le istruzioni di installazione fornite, rimuovendo precedentemente la batteria.
Far eseguire le riparazioni esclusivamente da un tecnico qualificato o da un centro di assistenza.

Disposizioni di sicurezza per il caricabatterie

- Tenere il caricabatterie al riparo da pioggia o umidità. Infiltrazioni d'acqua in un caricabatterie aumentano il rischio di scosse elettriche.

- Mantenere pulito il caricabatterie. Lo sporco può causare scosse elettriche.

- Controllare il caricabatterie, il cavo e la spina prima di ogni utilizzo. Non utilizzare il caricabatterie se vi si riscontrano danni. Non aprire il caricabatterie in autonomia, bensì farlo riparare solo da personale qualificato utilizzando esclusivamente pezzi di ricambio originali.
Caricabatterie, cavi e spine danneggiati aumentano il rischio di scosse elettriche.

- Non appoggiare oggetti sul caricabatterie e non collocarlo su superfici morbide. Sussiste rischio d'incendio.

- Controllare sempre che la tensione di rete corrisponda a quella indicata sulla targhetta del caricabatterie.

- Non utilizzare mai il caricabatterie se il cavo, la spina o l'apparecchio stesso sono danneggiati esternamente. Portare il caricabatterie all'officina specializzata più vicina.

- Non aprire assolutamente il caricabatterie. In caso di guasto, portarlo in un'officina specializzata.

Disposizioni di sicurezza per le batterie agli ioni di litio

- Non aprire la batteria. Sussiste rischio di cortocircuito.

- Proteggere la batteria dal calore, ad esempio dall'esposizione prolungata alla luce del sole, dal fuoco, dall'acqua e dall'umidità. Sussiste rischio di esplosione.

- Se la batteria è danneggiata o viene utilizzata in modo improprio, possono verificarsi esalazioni. Areare il locale e consultare un medico in caso di complicazioni. Le esalazioni possono infiammare le vie respiratorie.

- In caso di utilizzo improprio, potrebbe fuoriuscire del liquido dalla batteria. Evitare il contatto con lo stesso. In caso di contatto accidentale, sciacquare con acqua. Se il liquido entra in contatto con gli occhi ricorrere a cure mediche. La fuoriuscita di liquido dalla batteria può causare irritazioni o ustioni cutanee.

- Utilizzare solo batterie originali con la tensione indicata sulla targhetta dell‘elettroutensile. Se si utilizzano altre batterie, ad es. non originali, rigenerate o di altri produttori, sussiste il rischio di lesioni e danni materiali a causa dell'esplosione delle stesse.

- La tensione della batteria deve corrispondere a quella di carica del caricabatterie. In caso contrario sussiste il rischio di incendio e di esplosione.

- Caricare le batterie solo con caricabatterie raccomandati dal produttore. L'utilizzo di un caricabatterie adatto solo ad un tipo specifico di batteria, determina un rischio di incendio, se utilizzato con batterie differenti.

- La batteria può essere danneggiata da oggetti appuntiti come chiodi, cacciaviti o da forze esterne. Può verificarsi un cortocircuito interno e la batteria può bruciare, emettere fumo, esplodere o surriscaldarsi.

Presentazione

Figura 1: Tagliaerba

1. Interruttore a leva per accensione/spegnimento
2. Braccio superiore
3. Braccio inferiore
4. Sacco di raccolta erba
5. Leva regolazione altezza di taglio
6. Copertura batteria
7. Copertura sacco di raccolta
8. Pulsante di sicurezza

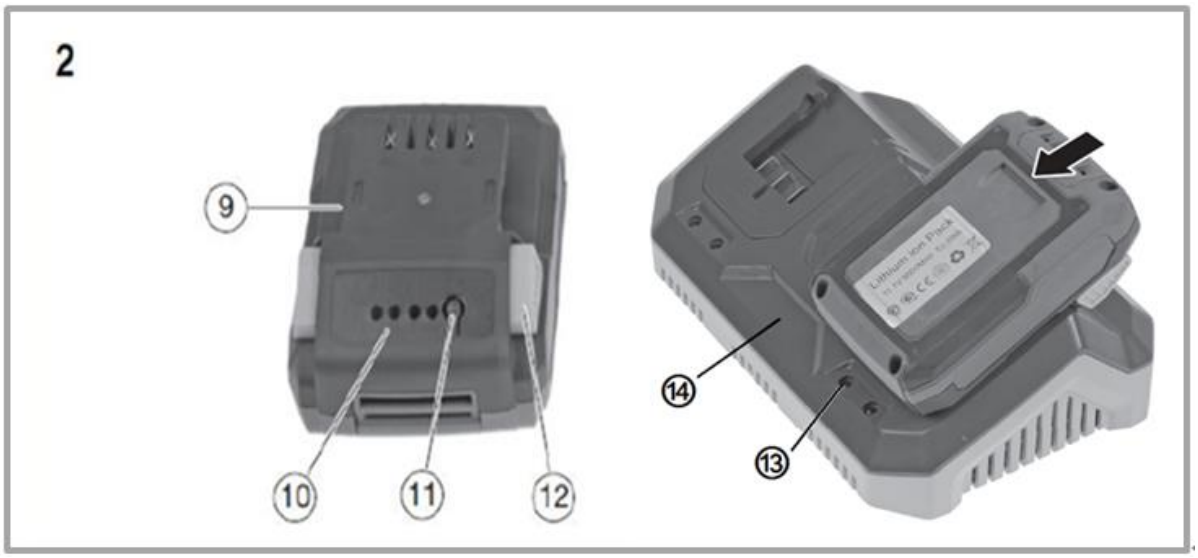

Figura 2: Caricabatterie e batteria (la fornitura comprende caricabatterie doppio, come mostrato a destra nella figura)

9. Batteria/accumulatore
10. Indicatore livello di carica batteria/accumulatore
11. Pulsante per visualizzazione livello di carica
12. Pulsante di blocco (scatta all’inserimento nel caricabatterie o nel tagliaerba)
13. Luci di controllo (4 spie, come a destra nella figura)
14. Caricabatterie

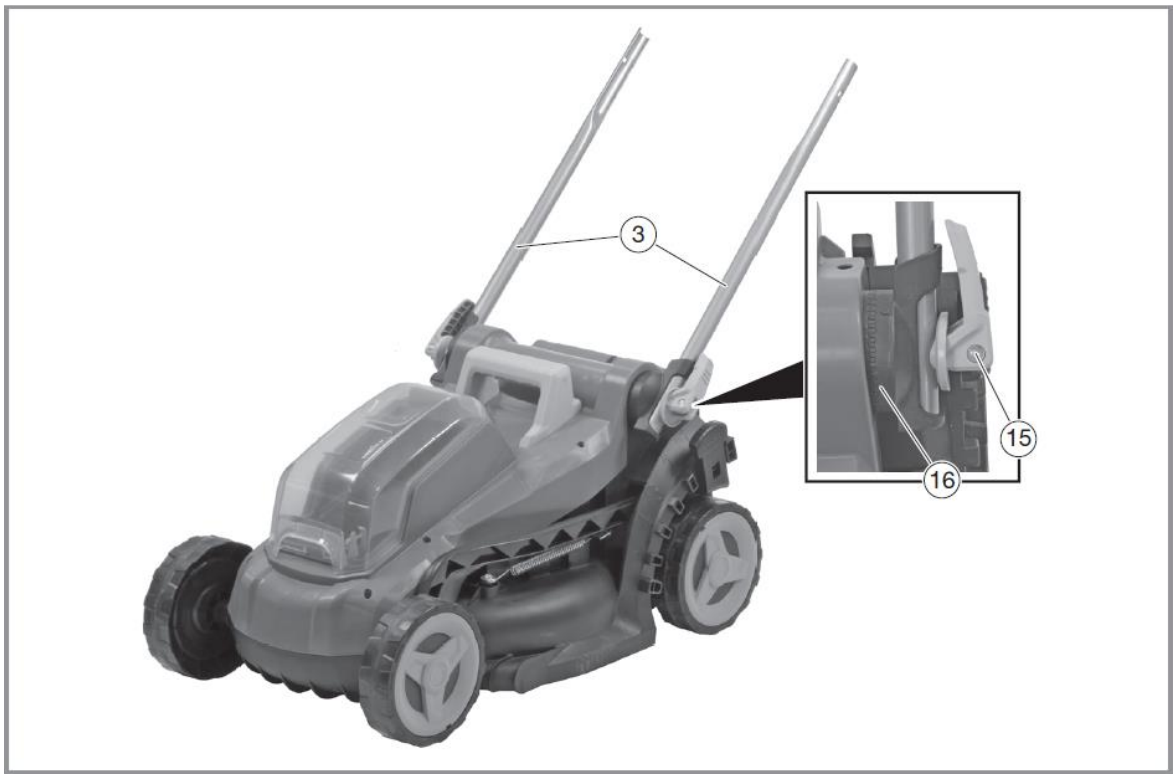

Figura 3: Tagliaerba

15. Leva di bloccaggio braccio inferiore
16. Dispositivo di fissaggio braccio inferiore

Figura 4: Tagliaerba

17. Vite per il collegamento del braccio superiore con il braccio inferiore
18. Leva di bloccaggio collegamento aste

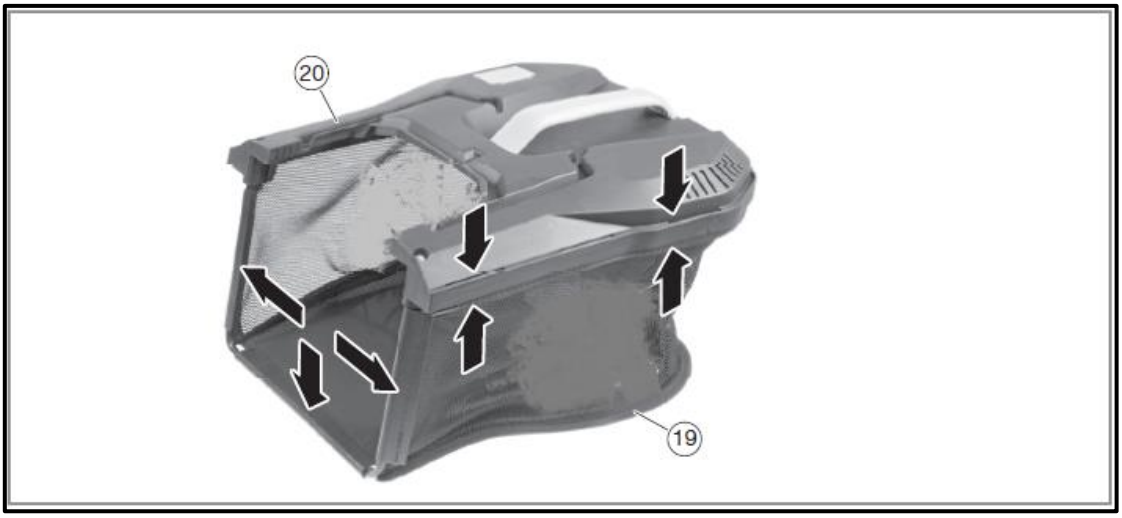

Figura 5: Sacco di raccolta

19. Sacco di raccolta erba
20. Guida per il fissaggio al tagliaerba

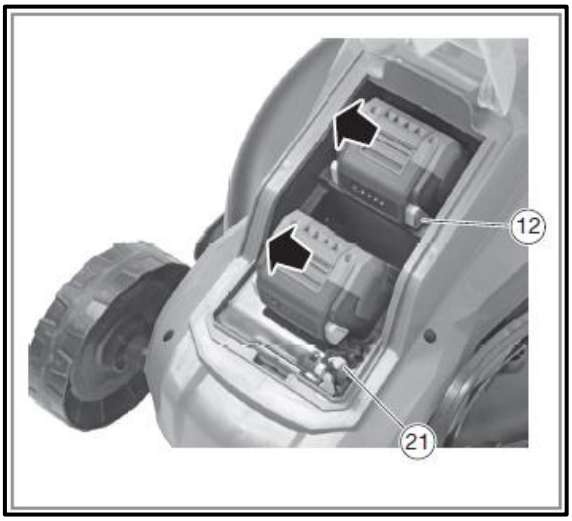

Figura 6: Vano batterie (accumulatori/batterie inclusi)

21. Assicurarsi che la chiave di sicurezza sia posizionata correttamente (interruttore circuito elettrico)

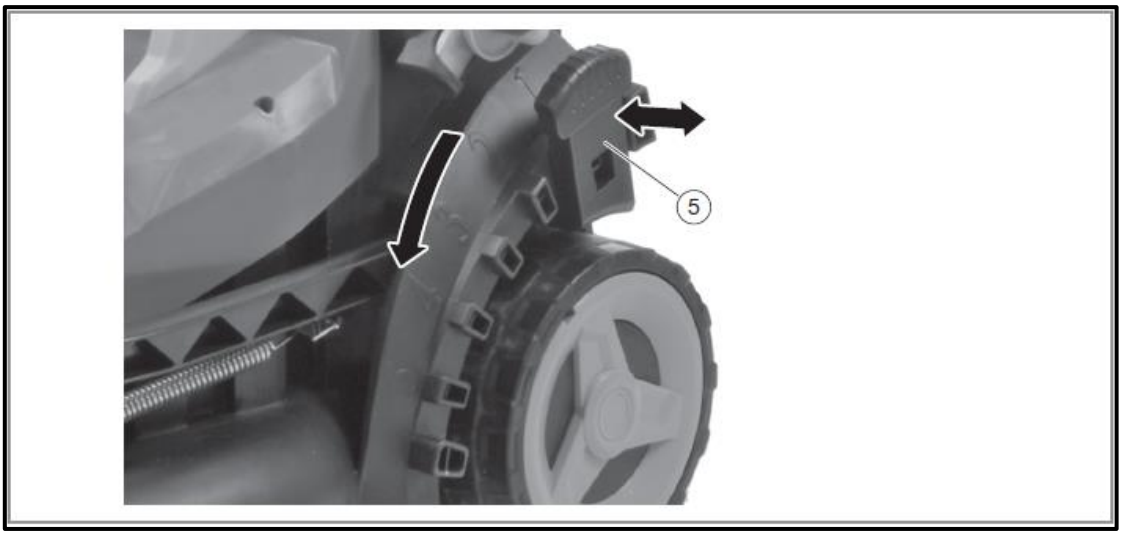

Figura 7: Primo piano leva di regolazione altezza di taglio

Figura 8: Primo piano pulsante di sicurezza e interruttore a leva per accensione/spegnimento.

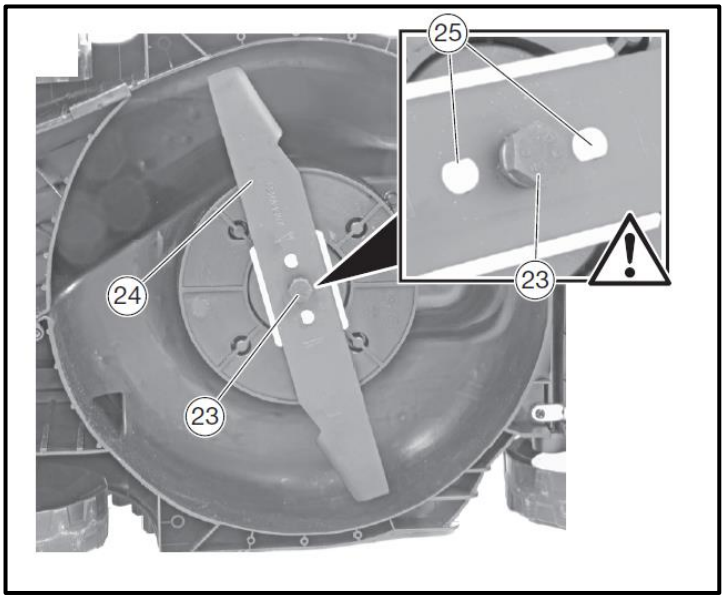

Figura 9: Primo piano lato inferiore tagliaerba

23. Vite per fissaggio della lama di taglio al tagliaerba
24. Lama di taglio
25 Fori della lama (assicurarsi che la lama sia posizionata correttamente)

Accensione/spegnimento apparecchio

Inserire le batterie nelle apposite guide. Inserire quindi la chiave di sicurezza (Figura 6, numero 21). Premere successivamente il pulsante di sicurezza e l'interruttore a leva per accensione/spegnimento (Figura 8, punto 8+1), avviando quindi il dispositivo. Se si rilascia l'interruttore accensione/spegnimento, l'apparecchio smette di funzionare. Attenzione: l'utensile da taglio può ancora funzionare leggermente dopo lo spegnimento.

Indicazioni operative

Consigli per la cura del prato

Ecco alcuni consigli per contribuire a mantenere il prato di casa vostra in perfette condizioni e con una crescita uniforme:
Un prato è costituito da diversi tipi di erba. Il taglio frequente favorisce la crescita dell'erba, contribuendo allo sviluppo di radici forti ed erba resistente. Se l'erba viene tagliata raramente, si svilupperanno specie erbacee a crescita rapida e altri tipi di erbe (es. trifoglio, margheritine).
L'altezza normale di un prato è di circa 4-5 cm. Deve essere tagliato solo un terzo dell'altezza totale, di conseguenza tagliare l'erba alta circa 7-8 cm portandola all'altezza normale.

Smaltimento

ATTENZIONE!

Prima dello smaltimento, rendere inutilizzabili gli elettroutensili fuori uso:

- rimuovendo la spina di collegamento dagli elettroutensili alimentati dalla rete elettrica,
- rimuovendo la batteria dagli elettroutensili a batteria.

Solo per i paesi dell’UE

Non gettare gli elettroutensili nei rifiuti domestici! Secondo la direttiva europea 2012/19/CE sulle apparecchiature elettriche ed elettroniche vecchie e la sua attuazione nella legislazione nazionale, le apparecchiature elettriche usate devono essere raccolte separatamente e riciclate nel rispetto dell'ambiente. Recupero delle materie prime al posto dello smaltimento dei rifiuti. Il dispositivo, gli accessori e l'imballaggio devono essere riciclati nel rispetto dell'ambiente. Le parti in plastica sono contrassegnate per il riciclo in base alla tipologia.

ATTENZIONE!

Non gettare le batterie nei rifiuti domestici, nel fuoco o nell'acqua. Non aprire le batterie esaurite. Le batterie devono essere raccolte, riciclate o smaltite nel rispetto dell'ambiente.
Solo per i paesi dell'UE: secondo la direttiva 2006/66/CE, le batterie difettose o usate devono essere riciclate.

NOTA

Si prega di contattare il proprio comune/città per informazioni sulle modalità di smaltimento,

Riciclo materie prime anziché smaltimento.

Dati tecnici

Tagliaerba	
Velocità al minimo	3900 min^{-1}
Tensione elettrica	2× 20 V
Larghezza di taglio	330 mm
Altezza di taglio	25–65 mm
Opzioni di regolazione	5
Volume sacco di raccolta erba	35l
Livello potenza acustica garantito (L_{WA})	88,5 dB(A) (K = 2,39 dB(A))
Pressione acustica misurata (L_{PA})	77,9 dB(A) (K = 3 dB(A))
Vibrazioni	2,1 m/s^2 (K = 1,5 m/s^2)
Peso (senza batteria)	14 kg
Caricabatterie	
Voltaggio nominale	230 V~, 50 Hz
Potenza nominale	140W
Tensione di carica	20,9 V
Corrente di carica	2.4A
Classe di protezione	II
Pacco batteria	
Tipo di batteria	Li-Ion
Voltaggio nominale	20 V
Capacità	2Ah
Tempi di ricarica	60min

Dichiarazione di conformità / Declaration of Conformity

Produttore / Producer **FUXTEC GmbH**
Kappstraße 69, 71083 Herrenberg Deutschland / Germany
Tel.: +49 (0)7032 95608 88
Fax: +49 (0)7032 95608 89
Email: info@fuxtec.de Web: www.fuxtec.de

Denominazione / name	Tagliaerba a batteria / E1 2 x 20V Cordless Lawn Mower
Tipo / model	**D03004500**
Direttiva CE / EC directive	**Direttiva MD:** 2006 / 42 /EC
Norme applicate / applicable standards	EN 60335-1:2012+A11:2014+A13:2017 EN 60335-2-77:2010 EN 62233:2008

Con la presente dichiariamo che la suddetta macchina nello stato costruttivo e nella versione da noi commercializzata, è conforme ai requisiti fondamentali di sicurezza e salute della direttiva CE elencata.

Hereby we declare that the above mentioned machine meet the essential safety and health requirements of the above stated EC directives. Any manipulation or change of the machine not being explicity authorized by us in advance renders this document null and void.

Conservazione della documentazione tecnica: FUXTEC GmbH ● Kappstraße 69 ● 71083 Herrenberg ● Germany, T. Gumprecht, Amministratore Delegato

Herrenberg, 07/01/2020

Tim Gumprecht FUXTEC GmbH
KAPPSTRASSE 69
71083 HERRENBERG GERMANY